TREND

CUHADAROĞLU

MART 2019 / SAYI 58

The workshop daily of Crescent Project

YTU hosts to Çuhadaroğlu
16. Student
Projects Competition

Crescent Projesi ATÖLYE GÜNLÜĞÜ

Yıldız Teknik Üniversitesi ev sahipliğinde 16. Öğrenci Proje Yarışması

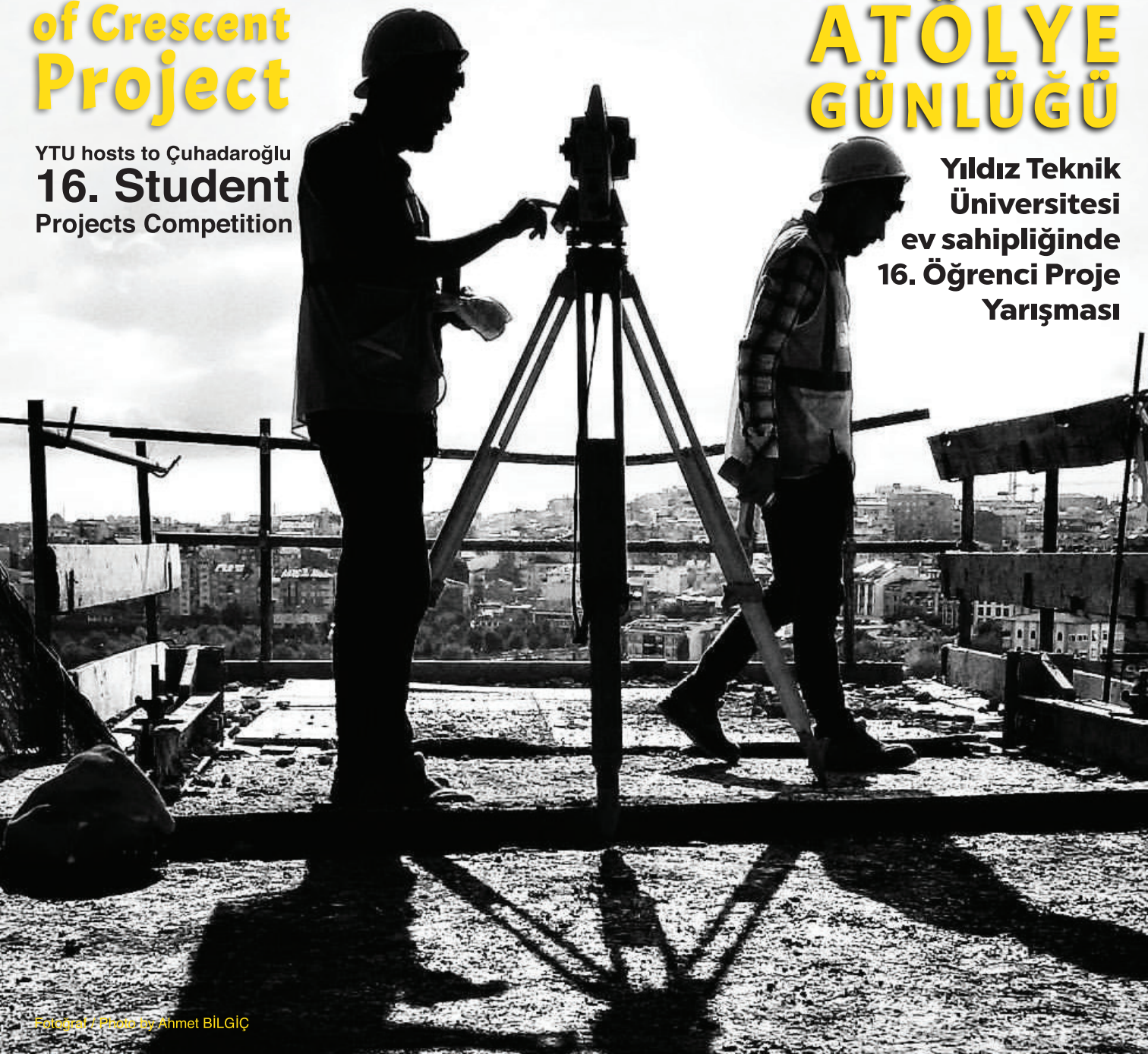

Fotoğraf / Photo by Ahmet BİLGİÇ

Yolu-muzdan Hiç Şaş-madık

www.cuhadaroglu.com

ÇUHADAROĞLU
Alüminyum Sistemleri

Sadece Binaları Değil, Geleceği de İnşa Ediyoruz

ÇUHADAROĞLU
Alüminyum Sistemleri

Yakuplu Mah. Hürriyet Bulvarı No:6-8 34524 Beylikdüzü / İstanbul / Türkiye T: (0212) 224 20 20 F: (0212) 224 20 40 www.cuhadaroglu.com

ÜÇ AYDA BİR YAYINLANIR
MART 2019 • SAYI 58

Yayın Sahibi Tüzel Kişi / *Publisher*
Çuhadaroğlu Metal Sanayi ve Pazarlama A.Ş.

Sorumlu Yazı İşleri Müdürü / *Editor in Chef*
Erhan Eralp

Editör / *Editor*
Sinem Yılmaz

Adres / *Address*
Yakuplu Mh. Hürriyet Bulvarı No: 6
34524 Beylikdüzü / İSTANBUL

Tel / *Phone*
0212 875 18 20
0212 875 35 80
0212 224 20 20 pbx

Faks / *Fax*
0212 875 11 08
0212 224 20 40

Web / *Web*
www.cuhadaroglu.com.tr

E-Posta / *E-Mail*
iletisim@cuhadaroglu.com

Yapım / *Producer*
Teknik Sektör Yayıncılığı A.Ş.
www.b2bmedya.com

Baskı ve Cilt / *Printig*
Üniform Basım San. Tur. Ltd. Şti.
Tel: 0212 429 10 00

Yayın Türü
Yerel Süreli Yayın

• Yayında ismi geçen hiçbir malzeme izin alınmaksızın basılamaz ve kullanılamaz.

• Trend yayınlarının telif hakları **Çuhadaroğlu**'na aittir.

İÇİNDEKİLER / *CONTENTS*

14 **BİZDEN HABERLER** / *NEWS FROM US*
Interax ve Interwall Markası İlk Kez Kapı ve Pencere Fuarı'nda
First Ever Showing of Interax and Interwall Brands at the International Door and Window Trade Fair

18 **PROJE** / *PROJECT*
Çuhadaroğlu 2019 Yılı Öğrenci Proje Yarışması
Çuhadaroğlu 2019 Student Project Competition is being hosted by Yıldız Technical University Faculty of Architecture

24 **RAPOR** / *REPORT*
İMSAD TÜRKİYE Şubat 2019 Sektör Raporu
TURKIYE IMSAD February 2019 Industry Report

KENAN ARACI
Çuhadaroğlu Grup Şirketleri Genel Müdürü

INTERWALL
ALVEO

Partition System
Ofis İçi Bölme Sistemi

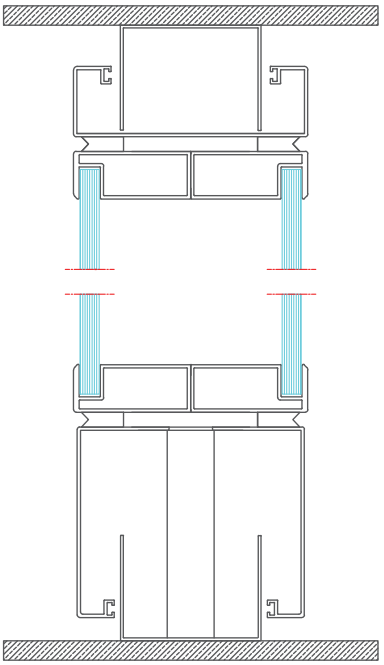

System Depth *Sistem Derinliği*	**100 mm**
Maximum Height *Maksimum Yükseklik*	**4000 mm**
Tolerance *Tölerans*	**±10 mm for width and ±15 mm for height** *Genişlikte ±10 mm ve yükseklikte ±15 mm*
Surface Options *Yüzey Kaplama Tercihleri*	**Anodized or RAL colours** *Eloksal yada RAL boya*
Glass Types *Camlar*	**5 mm tempered glass** *5 mm kalınlıkta temperli cam*

INTERWALL
MAGNEO
Partition System
Ofis İçi Bölme Sistemi

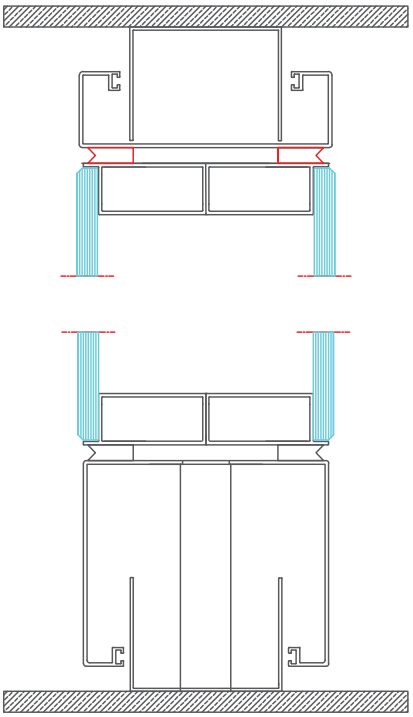

System Depth *Sistem Derinliği*	**100 mm**
Maximum Height *Maksimum Yükseklik*	**4000 mm**
Tolerance *Tölerans*	**±15 mm for width and ±25 mm for height** *Genişlikte ±15 mm ve yükseklikte ±25 mm*
Surface Options *Yüzey Kaplama Tercihleri*	**Anodized or RAL colours** *Eloksal yada RAL boya*
Glass Types *Camlar*	**6 mm tempered glass** *6 mm kalınlıkta temperli cam*

INTERWALL
VITRUM

Partition System
Ofis İçi Bölme Sistemi

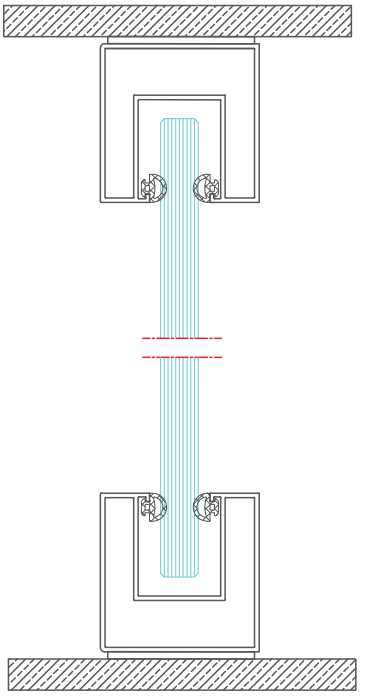

System Depth *Sistem Derinliği*	**42 mm**
Maximum Height *Maksimum Yükseklik*	**3000 - 3500 mm**
Tolerance *Tölerans*	**±20 mm for width and height** *Genişlik ve yükseklikte ±20 mm*
Surface Options *Yüzey Kaplama Tercihleri*	**Anodized or RAL colours** *Eloksal yada RAL boya*
Glass Types *Camlar*	**10-12 mm tempered double glass, 5+5 laminated** *10-12 mm kalınlıkta temperli çift cam, 5+5 lamine*

INTERWALL
VITRUM DUO

Partition System

Ofis İçi Bölme Sistemi

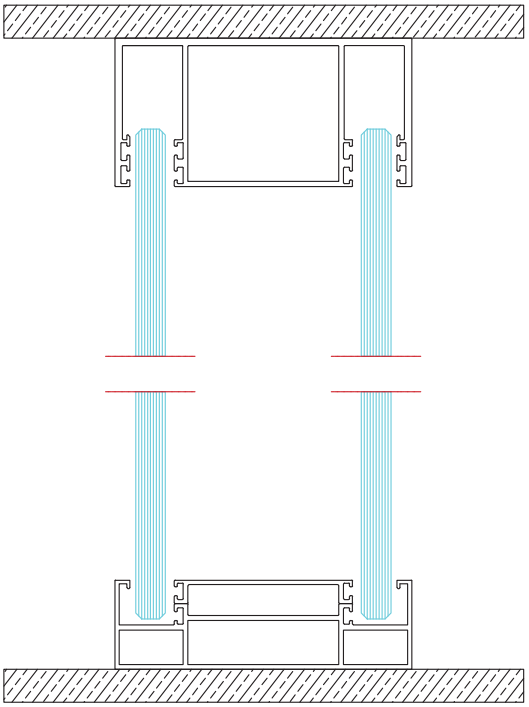

System Depth *Sistem Derinliği*	**100 mm**
Maximum Height *Maksimum Yükseklik*	**3000 - 3500 mm**
Tolerance *Tölerans*	**±10 mm for width and ±15 mm for height** *Genişlikte ±10 mm ve yükseklikte ±15 mm*
Surface Options *Yüzey Kaplama Tercihleri*	**Anodized or RAL colours** *Eloksal yada RAL boya*
Glass Types *Camlar*	**10-12 mm tempered double glass, 5+5 laminated** *10-12 mm kalınlıkta temperli çift cam, 5+5 lamine*

Crescent Projesi Atölye Çalışmaları Günlüğü

Azerbeycan Baku şehrinde yapılan Crescent Projesinde, Çuhadaroğlu Alüminyum atölye günlüğünü paylaştı.

Azerbaycan Bakü Crescent Hotel Projesi toplamı 450.000 m² alan üzerinde, 35 katlı otel, 43 katlı ofis ve ticaret merkezi alanlarına sahip. Açık- kapalı yüzme havuzu, fitness center, masaj salonu, sauna, restaurant, AVM, sosyal alanlar, yeşil alanlar ve otopark alanlarından oluşan projede Çuhadaroğlu; projeye özgü özel sistemleri ile yer alıyor.

FS-01 / DS-02, PS 136, FS-03, GC 90, FS-05, SKY 200 sistemleri, Çuhadaroğlu Ar-Ge Bölümü'nün

Crescent Project Workshop Diaries

Çuhadaroğlu Aluminum shared the workshop diary of Crescent Project going along in Baku, Azerbaijan.

Azerbaijan Baku Crescent Hotel Project is being built on a total area of 450.000 m2; the project includes a 35-storey hotel, and a 43-storey office and commercial center. In the project containing open-closed swimming pools, a fitness center, massage parlor, sauna, restaurants, a shopping center, social areas, green spaces and car park areas, Çuhadaroğlu partakes with its special systems produced specific to the project.

FS-01 / DS-02, PS 136, FS-03, GC 90, FS-05, SKY 200 systems specially designed by

özel olarak tasarladığı sistemler olarak projede tercih edilirken;

Çuhadaroğlu Alüminyum proje grubu, mimar ve mühendis ekibi ve Ar-Ge bölümü ile yoğun mesaili atölye çalışmaları ardından paylaşılan ekip fotoğrafları, hayata geçen projenin başarısını ifade etmeye yetiyor.

Çuhadaroğlu R&D Department were the preferred systems in the project. Team photos shared after an intensive workshop day by Çuhadaroğlu Aluminum project group, architecture and engineering team and R&D department, are sufficient to express the success of the project realized.

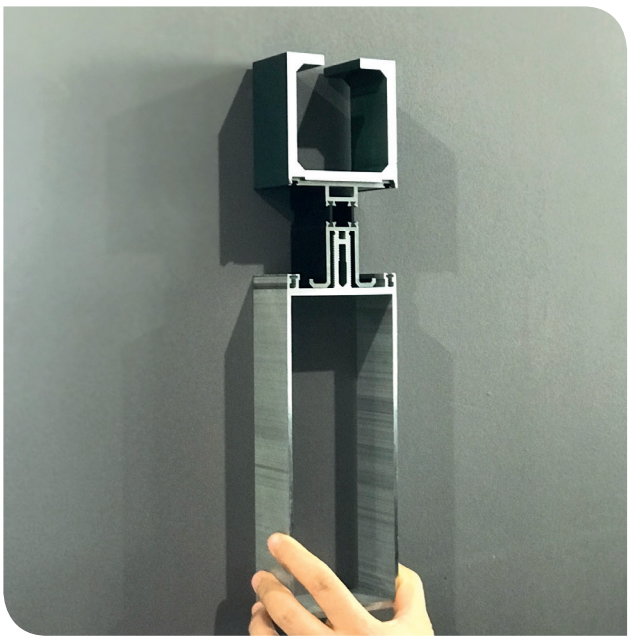

interax
Door and Accessory Systems

S-110

Automatic Sliding Door

Otomatik Kayar Kapı

Technical Specifications *Teknik Özellikler*	**Movable One Leaf** *Hareketli Tek Kanat*	**Movable Double Leaves** *Hareketli Çift Kanat*
Maximum Leaf Weight *Maksimum Kanat Ağırlığı*	**120 kg**	**100+100 kg**
Passage Width *Geçiş Açıklığı*	**700-1500 mm**	**800-3000 mm**
Maximum Height *Maksimum Yükseklik*	**3000 mm**	**3000 mm**
Maximum Thickness *Maksimum Kanat Kalınlığı*	**60 mm**	**60 mm**
Protection Class *Koruma Sınıfı*	**IP20**	**IP20**
Operating Ambient Temperature *Çalışma Ortamı Sıcaklığı*	**-25^{0}C / +55^{0}C**	**-25^{0}C / +55^{0}C**
Power Source *Güç Kaynağı*	**115V/230V - 50/60 Hz**	**115V/230V - 50/60 Hz**
Maximum Power *Maksimum Güç Tüketimi*	**100W**	**100W**
Driver Unit *Sürücü Ünite*	**24 Vdc, with Encoder** *24Vdc, Enkoderli*	**24 Vdc, with Encoder** *24Vdc, Enkoderli*
Opening Speed *Açılma Hızı Ayarı*	**5 - 70 cm/sn**	**10 - 140 cm/sn**
Closing Speed *Kapanma Hızı Ayarı*	**5 - 70 cm/sn**	**10 - 140 cm/sn**
Partial Opening *Kısmi Açılma Ayarı*	**%10-%90'ı**	**%10-%90'ı**
Accumulator (Optional) *Akü (Opsiyonel)*	**Max. 60 min. (continuous use)** *Maks. 60 dk. (sürekli kullanım)*	**Max. 60 min. (continuous use)** *Maks. 60 dk. (sürekli kullanım)*

interax

Door and Accessory Systems

ARCUS

Automatic Revolving Door

Otomatik Döner Kapı

System Properties

An automatic revoling door is one the most essential elements to hallmark prestige and functional aesthetics of a building. Vertical and horizontal compression sensors, manual operability during power outages, panic escape applications, regular leaf movement in case of normal uninterrupted rotation even when pushed manually, throttling down to half-speed for passage comfort of physically handicapped people and alike, among many other new features available in Interax Automatic Revolving Doors.

Thanks to new technological improvements in the operator unit, door failure is minimized. Smooth reliable operation for many years is quaranteed given regular low cost maintenance.

Sistem Özellikleri

Otomatik döner kapılar fonksiyonellik ve estetik açıdan mimari bir yapının prestijini ve kullanımını etkileyen önemli ürünlerinden biridir. Dikey ve yatay sıkışma sensörleri, elektrik kesintilerinde manuel çalışma, panik kaçış uygulaması, kapı natalarında normal dönüş esnasında kanadın itme ile zorlanması durumunda dahi duraklamadan hareket etmesi, bedensel engelli kişilerin geçişini kolaylaştıran yarım hızla dönüş vb. pek çok yeni özellik Interax Otomatik Döner Kapılarda mevcuttur.

Operatör üzerinde kullanılan yeni teknolojik iyileştirmeler sayesinde, kapının arıza verme olasılığı en aza indirilmiştir. düzenli bakımları yapıldığında uzun yıllar sorunsuz şekilde çalışabilirler. Aynı zamanda servis ve bakım maliyetleri de ekonomiktir.

Çuhadaroğlu Ar-Ge Bölümü Okan Üniversitesi ile Buluştu

Ar-Ge Bölümü Yöneticisi Nermin Işık Güler geleceğin mimar ve mühendislerine "Cephe Sistemleri "ni anlattı.

Okan Üniversitesi 5 Mart 2019 tarihinde mimarlık ve mühendislik fakültesi öğrencilerine yönelik binalarda, cephelerde kaplama ve giydirme sistemleri konulu sempozyum düzenledi.

Düzenlenen program çerçevesinde Çuhadaroğlu Ar-Ge Bölümü Yöneticisi Nermin Işık Güler; Çuhadaroğlu Cephe Sistemleri'ni konu alan bir sunum yaptı. Sunumda tasarlanan sistemlerin teknik, yalıtım, vb. özellikleri, su,

Çuhadaroğlu R&D Department Met with Okan University

Nermin Işık Güler, R&D Department Manager, explained the Facade Systems in detail, to the architects and engineers of the future.

On March 5, 2019, Okan University organized a symposium for the students of architecture and engineering faculty on the topic of facade and cladding systems used in buildings and building facades.

Within the framework of the symposium, Çuhadaroğlu R&D Department Manager Nermin Işık Güler made a presentation on Çuhadaroğlu Facade Systems. In the

hava geçirim değerleri, kullanım alanları, projelere özgü sunulan çözümleri, Leed sertifikası alınan proje örnekleri gibi konular üzerinde duruldu, öğrencilere aktarıldı.

Panelin son bölümünde öğrencilerden gelen sorulara yer verildi. Teknik soruların ve örnek uygulamaların anlatıldığı panele öğrenciler, tam katılım sağladı.

presentation, technical, insulation, etc. properties of the designed systems, water, air permeability values, usage areas, specific solutions offered to the projects, and Leed-certified project examples were delivered to the students.

In the final section of the panel organized within the scope of the symposium, questions from students were answered. At the panel, in which students participated in full, technical issues and sample practices were also discussed.

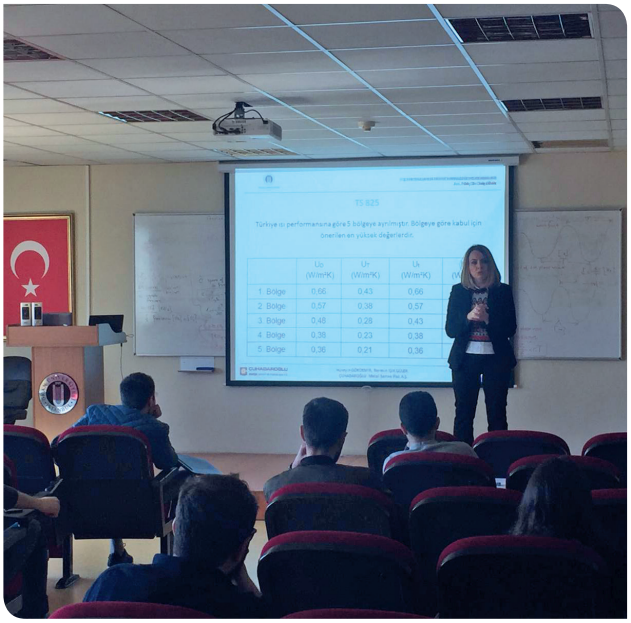

Interax ve Interwall Markası İlk Kez Kapı ve Pencere Fuarı'nda

Interax ve Interwall standı Kapı ve Pencere Fuarı'nda göz doldurdu.

Pencere, cephe sistemleri, cam ve kapı alanları gibi iş sahalarını merkez alan, Kapı-Pencere Fuarı- Avrasya Cam-Avrasya Kapı Fuarları, yapı sektörünün en önemli 3 kolunu aynı çatı altında toplayarak sektörde faaliyet gösteren firmalar için önemli ticari bağlantılar kazandırmak, yeni sistemlerin tanıtımına destek sağlamaktadır.

6- 9 Mart 2019 tarihleri arasında Tüyap Fuar ve Kongre Merkezi'nde düzenlenen Kapı-Pencere Fuarı'na Çuhadaroğlu; Interax Kapı ve Aksesuar Sistemleri,

First Ever Showing of Interax and Interwall Brands at the International Door and Window Trade Fair

Interax and Interwall stand made an indelible impression at the Door and Window Fair

Centering around businesses in window, façade systems, glass, and door products, Eurasia Window – Eurasia Glass – Eurasia Door Fairs provide support for the companies operating in the industry and enable them to acquire important business connections by gathering three most important branches of the building industry under the same roof.

Interwall Ofis İçi Bölme Sistemleri ile 6. Salon 616 numaralı stantta katılım sağladı. Interwall markasına ait Vitrum, Vitrum Duo, Magneo, Alveo Ofis İçi Bölme sistemlerine ait ürünleri fuarda sergilendi. Interax markası çatısı altında alüminyum kapılar, Arcus Otomatik Döner Kapı, S-110 Otomatik Kayar Kapı ve kapı kasalarının sergilendiği fuarave sergilenen sistemlere katılım oldukça yoğun oldu.

To the Door-Window Fair held in Tuyap Fair and Congress Center between 6-9 March 2019, Çuhadaroğlu participated with its Interax Door and Accessory Systems and Interwall Inter-Office Partition Systems in the stand 616 located at the 6th hall. Çuhadaroğlu, while exhibiting Vitrum, Vitrum Duo, Magneo, Alveo Office Partition Systems of Interwall brand at the fair; aluminum doors, Arcus Automatic Revolving Door, S-110 Automatic

interax & INTERWALL
INTERDOOR
KAPI
SİSTEMLERİ
VITRUM DUO
ASAŞ
MAGNEO
ALVEO

DS 50 VF
HAVALANDIRMA KANADI
VENTILATION FLAP
ÇUHADARO

naglew

Bayilerin özellikle ziyaret ettiği, yurtdışı müşterilerinin rağbet gösterdiği, sektör profesyonellerine hitap eden fuarda Interax Satış - Pazarlama Müdürü Gökhan Altaner, Interax Satış - Pazarlama Yöneticisi Ramazan Ek, Interax Grubu Mimarları Rezvan Fakheri ve İrem Yiğit, Interax Satış Sorumlusu Timur Akarsu, atölye ve üretim ekibi ile tam kadro yerini aldı.

Mimari Profil Satış & Pazarlama Grubu'nun da 6.Salondaki Interax standına destek verdiği fuarın 14. Salonunda GALSIAD organizasyonunun stant konuğu ise Alüminyum Profil Sistemleri'ne ait DS 50 VF Havalandırma Kanadı ürünü oldu. 14. Salon 1411 nolu stantta sergilenen Çuhadaroğlu sistemi; yurtiçi ve yurtdışı ziyaretçiler tarafından oldukça ilgi gördü. Mimari Sistemler Satış Grubu 'nda yer alan Hakan Sorgulu fuar ziyaretçilerinden gelen teknik sorulara cevap verdi.

Çuhadaroğlu Grup Şirketleri Genel Müdürü Kenan Aracı, Üretim & Satış ve Pazarlama'dan Sorumlu Genel Müdür Yardımcısı Gökhan Atsız'ın fuar ekibini ziyaret ettiği fuar 4 gün boyunca sektör ziyaretçilerini ağırladı.

Sliding Door and door frames of the Interax brands were also presented to the participants. The interest to the Fair was quite intense, and the systems offered by Çuhadaroğlu made an indelible impression on the visitors

At the fair that appealed industry professionals, especially visited by dealers and attracted international customers, Çuhadaroğlu was present full complement with Interax Sales and Marketing Manager Gökhan Altaner, Interax Sales and Marketing Head Ramazan Ek, Interax Group Architects Rezvan Fakheri and İrem Yiğit, Interax Sales Manager Timur Akarsu, as well as the entire workshop and production team.

In the 14th hall of the fair where the Architectural Profile Sales and Marketing Group supported the Interax stand in the 6th hall, the stand guest of the GALSIAD organization was the DS 50 VF Ventilation Wing product of the Aluminum Profile Systems. The Çuhadaroğlu system, which was exhibited at the stand number 1411 in the 14th hall, attracted great attention by the domestic and foreign visitors. Hakan Sorgulu, who works in Architectural Systems Sales Group, answered the technical questions coming from fair visitors.

The Fair where Kenan Aracı, the General Manager of Çuhadaroğlu Group Companies, and Gökhan Atsızti, the Assistant General Manager responsible for Production, Sales and Marketing, visited the fair team, hosted industry visitors for four days.

Çuhadaroğlu 2019 Yılı Öğrenci Proje Yarışması

Yıldız Teknik Üniversitesi Mimarlık Fakültesi ev sahipliğinde bu sene 16.'sı düzenlenen Çuhadaroğlu Öğrenci Proje Yarışma Jürisi belirlendi.

Alüminyum sektörünün önemli kuruluşlarından ÇUHADAROĞLU, her yıl tekrarlanan, ulusal, tek kademeli öğrenci proje yarışmasını başlattı. Yapı ve tasarım sektörünün gelişiminde, yaratıcı, genç fikirlerin üretilmesini teşvik eden, bu yıl on altıncısı düzenlenecek yarışmanın jüri heyeti açıklandı.

Yarışma konusu seçimi ve hazırlığı içerisinde olan jüri heyeti ile bu senenin yarışma konusu, yeri, programı, yarışmacılardan istenen belgeleri gibi başlıkları tamamlayacak ve Çuhadaroğlu Kurumsal İletişim Bölümü tarafından hazırlanacak afiş, ilanlar ile yarışmanın Türkiye genelindeki üniversitelere tanıtımı sağlanacaktır.

Çuhadaroğlu 2019 Student Project Competition is being hosted by Yıldız Technical University Faculty of Architecture

Jury of the Çuhadaroğlu Student Project Competition, organized for the sixteenth time this year, was announced.

ÇUHADAROĞLU, one of the leading companies of the aluminum industry, has given a start to its annual, national, single-stage student project competition. Organized for the sixteenth time this year, the jury panel is announced who will be evaluating the participating projects to the competition which aims to encourage the emergence of creative and young ideas whom would be instrumental in improving the building and design industry.

Currently engaged in general preparations, the jury will soon announce this year's competition subject, location, and program, as well as the documents required

Bu sene de mimarlık fakültesi öğrencilerine yönelik sektör provası niteliğinde düzenlenecek yarışmanın takvimi de bu ay içerisinde belirlenecektir.

16. Çuhadaroğlu Öğrenci Proje Yarışma Jüri Heyeti

2019 Yılı Asli Jüri Üyeleri
Prof. Dr. Çiğdem POLATOĞLU, YTÜ,
Prof. Dr. Ş. Tülin GÖRGÜLÜ, YTÜ,
Doç. Dr. F. Pınar ARABACIOĞLU, YTÜ,
Doç. Dr. Ervin Garip, İTÜ,
Dr. Öğr. Üyesi R. Gökhan KOÇYİĞİT, MSGÜ,
Hakan Demirel, YTÜ, Suyabatmaz Demirel Mimarlık,
Alper Derinboğaz, İTÜ, Salon Architects,

Yedek Jüri Üyeleri
Doç. Dr. Serhat BAŞDOĞAN, YTÜ,
Doç. Dr. Polat DARÇIN, YTÜ,

Raportörler
Arş. Gör. Serhat ULUBAY,
Arş. Gör. S. Serkan USTAOĞLU,

Katılım Koşulları

1. Yarışmaya katılacak her öğrenciden, www.ogrenciprojeyarismasi.com sitesi üzerinden yayınlanacak Şartnameyi okuması, Başvuru Formunu eksiksiz doldurması, www.ogrenciprojeyarismasi.com sitesi üzerinden yayınlanan duyuruları, ve bu adres üzerinden üyelik bilgilerinde verdikleri e-mail aracılığıyla hatırlatılacak tüm yarışma aşamalarını takip etmesi beklenmektedir.
2. Yarışmaya katılmak isteyen öğrenciler, www.ogrenciprojeyarismasi.com sitesi üzerinden kullanıcı adı ve şifre girişi ile sisteme üye olduktan ve ön başvurularını (Başvuru Formu ile) tamamladıktan sonra katılım sağlayabilirler. Sistem üzerinden öncelikle üyeliğini tamamlayıp, ardından yarışma katılım formunu imzalayıp, eksiksiz ve hatasız doldurarak sisteme yükleyen öğrenciler yarışmaya katılım hakkı kazanmaktadır. Yarışma katılım formunu dolduran, imzalayan ve sisteme yükleyen öğrencinin ön başvurusu tamamlanmış sayılmaktadır. Başvuru aşama ve detayları için www.ogrenciprojeyarismasi.com sitesi ziyaret edilmelidir.

from the contestants. With posters and announcements to be prepared in line with this information by the Corporate Communications Department of ÇUHADAROĞLU, the competition will be introduced to universities all around Turkey. Each year organized as an industry rehearsal among architectural faculty student, 2019 calendar of the competition will be determined and announced this month.

16th Çuhadaroğlu Student Project Competition Jury Panel

Year 2019 Principal Panel
Prof. Dr. Çiğdem POLATOĞLU, YTU,
Prof. Dr. Ş. Tülin GÖRGÜLÜ, YTU,
Assoc. Prof. F. Pınar ARABACIOĞLU, YTU,
Assoc. Prof. Ervin Garip, ITU,
Dr. Staff Mbr. R. Gökhan KOÇYİĞİT, MS Fine Arts University,
Hakan Demirel, YTU, Suyabatmaz Demirel Mimarlık,
Alper Derinboğaz, ITU, Salon Architects,

Substitute Panel
Assoc. Prof. Serhat BAŞDOĞAN, YTU,
Assoc. Prof. Polat DARÇIN, YTU,

Reporters
Res. Asst. Serhat ULUBAY,
Res. Asst. S. Serkan USTAOĞLU,

Participation Conditions

1. *Each participating student is expected to read the Specifications and announcements published on the www.ogrenciprojeyarismasi.com web address, to complete the Application Form in full, and to follow all stages of competition to be reminded via the e-mail address that they submitted on the Application Form.*
2. *Students who want to participate in the competition, can participate after being a member to the system with the user name and password entry via www.ogrenciprojeyarismasi.com, and completing their preliminary applications (with the Application Form). Students who complete the membership to the system and then sign the competition participation form and upload it in the system by completing it in full*

3. Yarışmaya Türkiye ve Kuzey Kıbrıs Türk Cumhuriyeti'ndeki okullar/ üniversitelerde öğrenim gören lisans öğrencileri bireysel ya da grup olarak katılabilmektedir.
4. Bireysel katılımlarda bizzat katılımcının, grup katılımlarında ekip başının mimarlık bölümü lisans öğrencisi olması şartı aranmaktadır. Grup katılımlarında kişi sayısı sınırlaması yoktur. Grup katılımlarında, üniversitelerin farklı bölümlerinde (mimarlık bölümü dışında herhangi bir bölüm) öğrenim gören lisans öğrencileri, ekip liderleri ile yarışmaya katılabilmektedir. Ekip katılımlarında ekibe dahil olan ekip üyeleri ya da lideri dilerse yarışmaya ayrıca bireysel katılımda bulunabilmektedir. Bu durumda yarışmaya katılacak öğrencinin www.ogrenciprojeyarismasi.com sitesi üzerinden bireysel katılımı ile yeniden başvuru formu doldurması ve ön başvuru yapması şartı aranır.
5. Ekip katılımlarında da bireysel katılımlarda olduğu gibi sistem üzerinden ön başvuru yapılmalıdır. Ekip katılımlarda seçilecek ekip lideri sisteme kayıt olmalı, kendisi ile birlikte, tüm ekip üyeleri için gerekli olacak yarışma katılım belgelerinin sistem üzerinden gönderimini eksiksiz tamamlamalıdır. Ekip lideri; www.ogrenciprojeyarismasi.com adresinde yer

and without any errors are entitled to participate in the competition. The student who has completed the competition participation form, signed it and uploaded to the system is considered completed her/his preliminary application. www.ogrenciprojeyarismasi.com web site must be visited for application phases and details.

3. Undergraduate students studying in schools and universities in Turkey and the Turkish Republic of Northern Cyprus may participate in the competition individually or as a group.

4. In individual participations, the participant individually, and in group participations, the team leader is required to be an undergraduate student in the architecture department. There is no limitation in the number of people in group participations. In group participations, undergraduate students studying in different departments of universities (other than architecture department) can participate in the competition with their team leaders. The team members or the leader of the team may also participate in the competition individually. In this case, that student is required to complete the application form and make a pre-application with the individual participation via www.ogrenciprojeyarismasi.com site.

alan kayıtlı bilgileri üzerinden e-mail aracılığıyla, (yarışma takviminde belirlenen zamanlar dâhilinde) ekibi adına iletişime geçecek kişi olacaktır.

6. 2018 yılında mezun olacak öğrenciler de yarışmaya katılabilmektedir. Bireysel katılımlarda bizzat katılımcının, ekip katılımlarında, tüm ekip üyelerinin yarışmanın ilan edildiği tarihte öğrenci olduğunu ilgili üniversitenin öğrenci işlerinden alacağı öğrenci belgesi ile belgelemesi gereklidir. Bu belge eğitim- öğretim dönemi tatile girmeden evvel ilgili üniversitenin Öğrenci İşleri Bölümü'nden alınmalıdır. Mezun olacak öğrencilerin öğrenci belgesi alırken sıkıntı yaşamaması adına yarışma ilan edildikten çok kısa bir sonra, ön başvurusunu tamamlaması akabinde, üniversitesinin öğrenci işlerinden öğrenci belgesini alması önerilmektedir. E-Devlet üzerinden alınan belgeler geçersiz sayılacaktır.
7. Yarışmaya katılan her projede özgünlük ve daha önce başka bir yerde yayınlanmamış ya da başka bir yarışmaya katılmamış olması koşulu aranmaktadır.
8. Yarışmaya katılım ücretsizdir.
9 Yarışmaya sunulan çalışmaların her türlü fikri hakları, 5846 sayılı Kanun'un hükümleri uyarınca sahiplerine aittir, ancak bu yarışmaya katılmakla yarışmacılar projelerinin ÇUHADAROĞLU tarafından sergilenmesi ve her türlü yayın aracılığıyla

5. In team participations, as in individual participations, pre-application must be made through the system. The team leader to be selected for team participation should register with the system and complete in full the submission of the competition participation documents required for all team members via the system. The team leader will be the person who will be contacted on behalf of the team via the e-mail (within the time slots indicated in the competition calendar) specified on www.ogrenciprojeyarismasi.com site.

6. Students who will graduate in 2018 can also take part in the competition. In individual participations, the participant individually, and in group participations, all team members must document with a student certificate that they will receive from the registrar's office of the related university they are enrolled at. This document should be obtained from the Registrar's Office of the university within the school year before it breaks up for vacation. In order for students who will graduate this year to not to have any troubles in obtaining their student certificates, it is recommended to acquire the student certificate from the student affairs of the university immediately after the competition is announced, and after completing their preliminary applications. Documents received via e-Government will be considered invalid.

yayınlanmasını kabul etmiş sayılacaklardır. Ödül alan projeler iade edilmeyecektir. Teslim edilen tüm projeler, Orta Doğu Teknik Üniversitesi Mimarlık Fakültesi arşivinde kalacaktır.

10. Yarışmaya seçici kurul üyeleri, raportörler ve ÇUHADAROĞLU çalışanları ile birinci derece yakınlıkları olanlar katılamazlar.
11. Yarışma süresince hiçbir yarışmacı jüri heyeti ve raportörler ile direk temasa geçemez. Proje ve yarışma ile ilgili tüm sorular, Yarışma Takviminde belirtilen sürede (soruların son iletilme tarihi) www.ogrenciprojeyarismasi.com sitesi üzerinden ÇUHADAROĞLU'na iletilecektir.
12. Proje ve yarışma esaslarının tam ve eksiksiz yerine getirilmesi için yarışmaya katılacak her öğrencinin şartnameyi dikkatlice okuması gerekmektedir. Ayrıca tüm yarışmacıların www.ogrenciprojeyarismasi.com sitesi üzerinden yayınlanacak Yarışma Takvimi'ni takip etmeleri ve takvimde belirtilen tarihlere uymaları gerekmektedir.
13. Proje teslim süresini geçiren, belgelerini eksik-hatalı gönderen yahut www.ogrenciprojeyarismasi.com üzerinden sisteme yüklenecek belgeleri istenen

7. It is required for each project participating in the competition to be an original and that it has not been published in any other place or participated in any other competition.
8. Participation in the competition is free of charge.
9. All intellectual property rights of the works submitted to the competition belong to their rightful owners in accordance with the provisions of Law No. 5846, but by participating in this competition, the contestants will be deemed to have accepted their projects to be exhibited by ÇUHADAROĞLU and to be published through all kinds of publications. Awarded projects will not be returned. All projects submitted will remain in the archives of the Faculty of Architecture of the Middle East Technical University.
10. The members of the selection committee, the Reporters and the employees of ÇUHADAROĞLU and those whom are their immediate families cannot participate in the competition.
11. During the competition, no contestant can directly contact the Jury members and Reporters. All questions related to the project and the competition will be (last communication date of the questions)

zamanda yüklemeyen, kargodan ya da ambalaj hatasından kaynaklı hasarlı proje teslim eden tüm yarışmacıların projeleri, jüri değerlendirme sürecine dahil edilmeyecektir.

14. Proje teslimlerinin kargo nedenli hasar görmesinden ÇUHADAROĞLU yahut ODTÜ sorumlu değildir. Kargo hasarlı projeler değerlendirmeye alınmaz.
15. Yarışmaya katılan öğrenciler, bu şartname hükümlerini kabul etmiş sayılırlar.

Diskalifiye Edilme Şartları:

1. Jüri heyeti ve raportörlerle direk temasa geçme durumlarında,
2. Şartnamede belirtilen tüm esas ve koşulların yerine getirilmemesi, eksik-hatalı yerine getirilmesi durumlarında,
3. Yarışmacıların seçici kurul üyeleri, raportörler ve ÇUHADAROĞLU çalışanları ile birinci derece yakınlıkları ispat edildiğinde,
4. Yarışmaya katılan projenin daha önce başka bir yerde yayınlanmış ya da başka bir yarışmaya katılmış olması durumunda,
5. www.ogrenciprojeyarismasi.com sitesi üzerinden ön başvuru yapılarak yarışma katılım formunun sistem üzerinden doldurulmaması ve imzalı nüshasının sisteme yüklenmemesi durumunda, yarışmacı / yarışmacılar fiziki proje teslimi yapmalarına rağmen diskalifiye edilecek ve projeleri değerlendirmeye alınmayacaktır.

forwarded to ÇUHADAROĞLU via the website www.ogrenciprojeyarismasi.com within the period specified in the Competition Calendar.

12. *In order for the project and competition principles to be fully and completely fulfilled, each student to participate in the competition must read the specifications carefully. In addition, all competitors must follow the Competition Calendar to be published on www.ogrenciprojeyarismasi.com and comply with the dates specified in the calendar.*
13. *The projects of all competitors who missed the project submission deadlines, who sent their documents incomplete/incorrectly or failed to upload the documents to be loaded to the system at the requested date via through www.ogrenciprojeyarismasi.com and those projects which are delivered damaged resulting from shipping or packaging errors will not be included in the jury evaluation process.*
14. *ÇUHADAROĞLU or METU is not responsible for the shipping-related damage of the project deliveries. Shipping damaged projects are not taken into consideration.*
15. *Students participating in the competition shall be deemed to have accepted the provisions of this contract of specifications.*

Disqualifying Conditions

1. *In case of direct contact with the Jury Committee and Reporters,*
2. *In case of failure to comply with all the terms and conditions specified in the specifications, or to comply with them incomplete/incorrectly,*
3. *In case when the contestants are proved to be immediate family members of selective board, reporters and ÇUHADAROĞLU employees,*
4. *In case if the project participating in the competition has already been published elsewhere or participated in another competition,*
5. *In case the contest participation form is not filled out on the system and the signed copy is not uploaded to the system by placing a pre-application on www.ogrenciprojeyarismasi.com website, the contestant/contestants will be disqualified even if they had already submitted their projects physically, and their projects will not be taken into the evaluation.*

İMSAD TÜRKİYE Şubat 2019 Sektör Raporu

İnşaat malzemelerinde 2018'de üretim 23 alt sektörün 8'inde arttı, 15'inde azaldı.

Türkiye İMSAD, yapı sektörü ve ekonomi çevreleri tarafından dikkatle izlenen aylık sektör raporunu açıkladı. "Türkiye İMSAD Şubat 2019 Sektör Raporu"nda inşaat malzemeleri sanayi üretiminin, yılın ikinci yarısında başlayan gerileme ile birlikte 2018 yılını, 2017 yılına göre sadece yüzde 2 küçülme ile kapattığı belirtildi. Geçen yıla göre üretimin 23 alt sektörden sadece 8'sinde arttığı, 15 alt sektörde ise düştüğü ifade edilen raporda, 2018 yılında en yüksek üretim artışının kireç ve alçı, seramik kaplama malzemeleri, iklimlendirme donanımları, kilit ve menteşeler, beton ürünleri, işlenmiş taşlar, çimento ve merkezi ısıtma radyatörlerinde gerçekleştiği vurgulandı.

TURKIYE IMSAD February 2019 Industry Report

In 2018, production of construction materials increased in 8 of the 23 sub-industries, reduced in 15 others.

Association of Turkish Construction Material Producers, Turkiye IMSAD announced its monthly industry report, closely monitored by the construction industry and the economy circles for February 2019. In "Turkiye IMSAD February 2019 Industry Report", it is noted that the production of building materials industry, in conjunction with the decline starting in the second half of the year, closed 2018 with a 2 percent contraction compared to 2017. In the report, in which it is stated that compared to the last year, the production increased only in 8 of the 23 sub-industries, and declined in15 sub-industries, the highest increase in production in 2018 was emphasized to have been seen in lime and gypsum, ceramic coating materials, climatization equipment, locks and hinges, concrete products, processed stones, cement and radiators, for central heating sub-industries.

Here are some of the disclosures of February 2019 Industry Report:

"In 2018, industrial production of construction materials in average shrank by only 2 percent compared to 2017. After a series of weak growths in 2015 and 2016, industrial production of construction materials grew by 6.4 percent in 2017. However, in 2018, industrial production decreased by 2 percent. The contraction experienced in the second half of the year was the determinant of the decline in production. Contraction in demand in domestic market also adversely affected production."

"In 2018, production increased only 8 of 23 sub-industries compared to 2017, while it decreased in 15 sub-industries. In 2018, the highest production increase

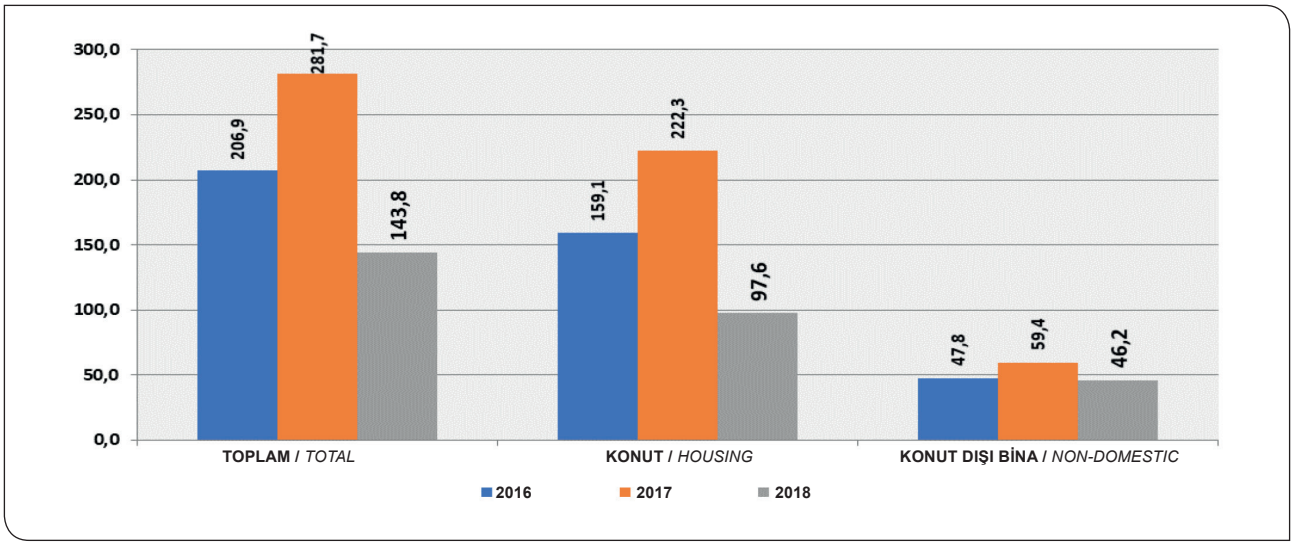

Alınan Yapı Ruhsatları / Milyon Metrekare
Kaynak: Türkiye İstatistik Kurumu

Şubat 2019 Sektör Raporu'nda şu tespitler yer alıyor:

"2018 yılında inşaat malzemesi ortalama sanayi üretimi 2017 yılına göre sadece yüzde 2 küçüldü. 2015 ve 2016 yıllarındaki zayıf büyümeler sonrası inşaat malzemeleri sanayi üretimi 2017 yılında yüzde 6,4 büyümüştü. 2018 yılında ise sanayi üretiminde yüzde 2 gerileme yaşandı. Üretimdeki gerilemede yılın ikinci yarısında ortaya çıkan daralma belirleyici oldu. İç piyasa koşullarında talebin daralması, üretimi olumsuz etkiledi."

"2018 yılında üretim, 2017 yılına göre 23 alt sektörden sadece 8'sinde artarken 15 alt sektörde geriledi. 2018 yılında en yüksek üretim artışı yüzde 35,1 ile kireç ve alçıda gerçekleşti. Seramik kaplama malzemeleri üretimi yüzde 16,7, iklimlendirme donanımları üretimi ise yüzde 1,4 oranında yükseldi. Üretimi artan diğer sektörler ise kilit ve menteşeler, beton ürünleri, işlenmiş taşlar, çimento ve merkezi ısıtma radyatörleri oldu. Diğer sektörlerde ise üretim geriledi. En yüksek üretim gerilemesi yüzde 23,1 ile doğramacılık ve marangozluk ürünlerinde gerçekleşti. Düz cam üretimi yüzde 19,1, metalden kapı ve pencereler üretimi ise yüzde 17,8 düştü."

Yapı ruhsatları metrekare bazında yüzde 49 azaldı

"2018 yılında alınan toplam yapı ruhsatları metrekare bazında yüzde 49 azalarak 281,7 milyon metrekareden

was realized in lime and plaster with 35.1 percent. Production of ceramic coating materials increased by 16.7 percent and climatization equipment production increased by 1.4 percent. Other industries, which have increased in production, were locks and hinges, concrete products, processed stones, cement and radiators for central heating. In other industries on the other hand, the production declined. The highest production decline was realized in the joinery and carpentry products with 23.1 percent. Flat glass production fell 19.1 percent, metal door and window production fell 17.8 percent respectively."

Construction permits obtained per meter square decreased by 49 percent

"Total construction permits obtained in 2018 per meter square decreased by 49 percent to 144.7 million square meters, from 281.8 million square meters. The construction permits obtained for residential units have also decreased by 56.1 percent on a square meter basis with a decrease from 222.3 million square meters to 97.6 million square meters. In the non-residential buildings, the building permits obtained decreased by 22.2 percent to 46.2 million square meters. Due to the contraction in demand in the construction industry, as well as increasing costs, contraction in financing facilities and the problems experienced in the contracting industry,

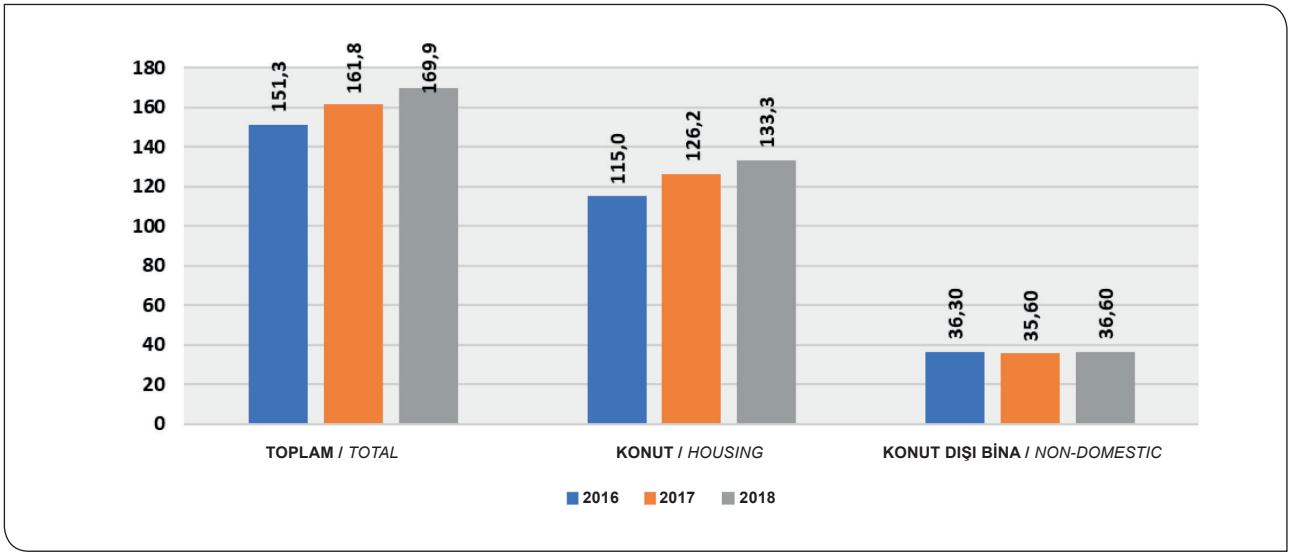

Alınan Yapı İzinleri / Milyon Metrekare
Kaynak: Türkiye İstatistik Kurumu

143,8 milyon metrekareye geriledi. Konutlar için alınan yapı ruhsatları yine metrekare bazında yüzde 56,1 gerileyerek 222,3 milyon metrekareden 97,6 milyon metrekareye indi. Konut dışı binalarda ise alınan yapı ruhsatları yüzde 22,2 düşerek 46,2 milyon metrekareye geriledi. İnşaat sektöründe talep yönündeki daralma, artan maliyetler, finansman olanaklarında daralma ve müteahhitlik sektöründe yaşanan sıkıntılar nedeniyle, alınan yapı ruhsatlarında özellikle konut tarafında önemli bir gerileme yaşandı. Konutlar için alınan yapı ruhsatları sayısı 2017 yılında 1,37 milyon daire iken 2018 yılında 640 bin daireye indi. Alınan yapı ruhsatlarındaki düşüş inşaat ve konut sektöründe yeni başlangıçların 2019 yılında zayıf seyredeceğini gösteriyor. İnşaat ve konut sektöründe doğal bir yeniden dengelenme sürecine girildi. Ancak yeniden dengelenmenin küçülme ile kurulacağı, bunun da inşaat malzemeleri sanayisini olumsuz etkileyeceği öngörülüyor."

Yeni alınan inşaat işleri seviyesi Şubat ayında 5,6 puan geriledi

"İnşaat sektöründe alınan yeni iş siparişleri, 2018 yılını, 2010 yılından bu yana en düşük seviyesinde kapattı. 2019 yılı Ocak ayında alınan yeni iş siparişleri 7,1 puanlık artış göstermişti. Şubat ayında ise alınan yeni iş siparişlerinde 5,6 puan gerileme yaşandı. Böylece alınan

the construction permits obtained saw a significant decline, particularly in the residential units' segment. While the number of building permits obtained for residences was 1.37 million apartment units in 2017, it has been reduced to 640 thousand in 2018. The decline in construction permits obtained shows that new project initiations in the construction and housing industry will be weak in 2019. A natural rebalancing process was entered into the construction and housing industry. However, rebalancing is expected to be established on contraction, which is expected to have a negative impact on the construction materials industry."

New construction contracts entered are down by 5.6 points in February

"New business orders received in the construction industry closed 2018 at the lowest level since 2010. New business order contracts received in January 2019 had shown an increase of 7.1 points. In February however, new Business order contracts decreased by 5.6 points. Thus, fluctuation in new business orders are observed to be continuing. Fluctuation in new construction orders is expected to continue due to demand and financing problems in construction industry and its relevant markets."

yeni iş siparişlerinde dalgalanmanın devam ettiği görüldü. İnşaat sektöründe ve piyasalarında yaşanan talep ve finansman sorunları nedeniyle yeni inşaat siparişlerindeki dalgalanmanın devam etmesi bekleniyor."

Konut satışları Ocak ayında yüzde 24,8 geriledi

"Konut satışları 2018 yılını gerileme ile kapattı. Ancak Aralık ayında verilen teşviklerle birlikte satışlarda yüzde 2,9 artış yaşandı. Yeni yılın ilk ayında ise konut satışları yüzde 24,8 gerileyerek, 72 bin 937 adet olarak gerçekleşti. Teşviklerin devam etmesine rağmen konut satışlarında önemli bir gerileme ve dalgalanma ortaya çıktı. Özellikle konut kredi faizlerindeki yüksek seviyeler konut talebinde ve satışlarında gerilemeye yol açmaya devam etti."

İpotekli konut satışları Ocak ayında yüzde 77,2 düştü

"Türkiye genelinde, konut satışlarında banka kredili veya bir başka deyimle ipotekli konut satışları önemli rol oynuyor. 2019 yılı Ocak ayında ipotekli konut satışları bir önceki yılın aynı ayına göre yüzde 77,2 geriledi. Böylece 2017 yılının Ocak ayında 35 bin 993 adet olan ve 2018 yılının Ocak ayında 28 bin 678 adede inen ipotekli konut satışları, 2019 yılının Ocak ayında ise 6 bin 537 adede düştü."

"Konut kredi faizlerinin aylık ortalama yüzde 2'lere yakın olması ile birlikte, kredili-ipotekli konut alım talebinde kuvvetli daralma sürüyor. İpotekli konut satışlarında düşüşün 2019 genelinde sürmesi bekleniyor."

Mali sıkıntılar inşaat sektöründe kalıcı iyileştirmeyi geciktiriyor

"İnşaat sektöründe yaşanan mali sıkışıklık 2019 yılının ilk iki ayında da sürdü. Öncelikle talepte ve satışlardaki gerileme ile birlikte nakit akışlarında daralma yeni yılda da devam etti. İkinci olarak mevcut banka kredi borçlarının geri ödenmesinde yüksek döviz kurları ve faizler nedeniyle sıkışıklıklar yaşandı. Üçüncü olarak yeni banka kredilerinin kullanımı çok sınırlı olarak gerçekleşti. Son olarak artan inşaat maliyetleri nedeniyle işletme sermayesi ihtiyacı yükseldi. Müteahhitler bu mali sıkışıklıkların yarattığı finansman sorunlarını inşaat sektöründe faaliyetleri kısıtlayan en önemli engel olarak görmeye devam ediyor. Mali sıkıntılar çözülmeden inşaat sektöründe kalıcı bir iyileşme yaşanmasının gecikeceği öngörülüyor."

Housing sales down by 24.8 percent in January

"Housing sales closed 2018 with a decline. However, with the incentives given in December, sales increased by 2.9 percent. In the first month of the new year, housing sales decreased by 24.8 percent to 72 thousand 937 units. Despite the continuing incentives, a significant decline and fluctuation occurred in home sales. High levels of housing loan rates, in particular, continued to lead to a decline in housing demand and sales."

Mortgage home sales fell by 77.2 percent in January

"In home sales in general in Turkey, sales with bank credit, or in other words, mortgage sales, plays an important role. In January 2019, mortgage home sales declined by 77.2 percent compared to the same month of the previous year. Thus, mortgage home sales which was in 35 thousand 993 units in January 2017, and was down to 28 thousand 678 units in January 2018 mortgaged went further down to 6 thousand 537 units in January 2019."

"As housing loan rates hover around close to 2 percent on a monthly average, the demand for credit-mortgaged home sales continues to contract strongly. Mortgage home sales is expected to continue this downward trend throughout 2019."

Financial difficulties delay permanent improvement in construction industry

"The financial squeeze experienced in the construction industry continued in the first two months of 2019 as well. First of all, the decline in demand and sales, as well as the contraction in cash flows continued in the new year. Secondly, in the reimbursement of the current bank loan debts experienced a squeeze due to high exchange rates and interest rates figures. Thirdly, the use of new bank loans was realized at a very limited manner. Finally, the need for working capital increased drastically due to increased construction costs. Contractors continue to evaluate the financial difficulties created by these financial squeezes as the most important obstacle to restricting activities in the construction industry. A permanent recovery in the construction industry is expected to be delayed without these financial difficulties reach to a resolution."

Çuhadaroğlu Satıcı ve Uygulayıcı Bayi Sertifikalarını Vermeye Devam Ediyor

Çuhadaroğlu Continues to Present Reseller and Implementor Dealer Certificates

Akkaya Alüminyum

APS Alüminyum

Canlar Alüminyum

Kuzey Alüminyum

Sistem Alüminyum

ÇUHADAROĞLU
Alüminyum Sistemleri

Yakuplu Mah. Hürriyet Bulvarı No:6-8 34524 Beylikdüzü / İstanbul / Türkiye T: (0212) 224 20 20 F: (0212) 224 20 40 www.cuhadaroglu.com

Azerbaycan / Bakü

Azerbaycan / Bakü

ATEŞE GEÇİŞ YOK!

DS 92 YD

Yangına Dayanıklı Kapı Sistemi

interax

Kapı ve Aksesuar Sistemleri

1954 'ten beri

ÇUHADAROĞLU
Alüminyum Sistemleri

Yakuplu Mah. Hürriyet Bulvarı No:6-8 34524 Beylikdüzü / İstanbul / Türkiye T: (0212) 224 20 20 F: (0212) 224 20 40 www.cuhadaroglu.com

Özgün, Yenilikçi, Sade

MAGNEO Serisi

T: (0212) 224 20 20
F: (0212) 224 20 40
W: cuhadaroglu.com
E: interax@cuhadaroglu.com

INTERWALL
Ofis Bölme Sistemleri
...bir ÇUHADAROĞLU markasıdır.

Kadınlar Günü Kutlu Olsun

Kadınlar harikadır!

Happy Women's Day

Women are great!

ÇUHADAROĞLU